Mase Generator IS 2500

Technischen Daten:

	IS 2500	
MOTOR	YANMAR	
Modell	L48 AE	
Einzylinder 4-Takt diesel Verbrennung luftgekuehl		
Hubraun	211cc.	
U.P.M.	3000	3600
Bohrungsdur	70 X 55	
Leistung Hp	3,8/4,2	4,2/4,7
Verbrauch	230	240
Treibstotf	DIESEL	
Anlassystem	ELEKTRISCH	
Oellassungs	0,8 lt.	
Maximalneig	20°	
WECHSELSTRO		
Synchron, einphasing, mit Eingenerreg, Zwei Pole/ohne Pole/ohne Buersten		
Leistung Dauerbetrieb	1700W	1900W
Leistungsfaktor	1	
Isolierungs-Klasse	F	
Frequenz Hz	50	60

Zeichnung des Generators

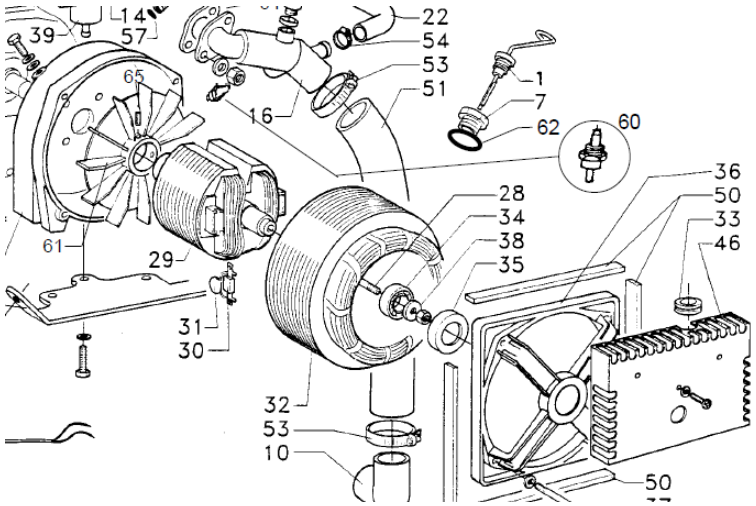

Der elektrische Schaltplan:

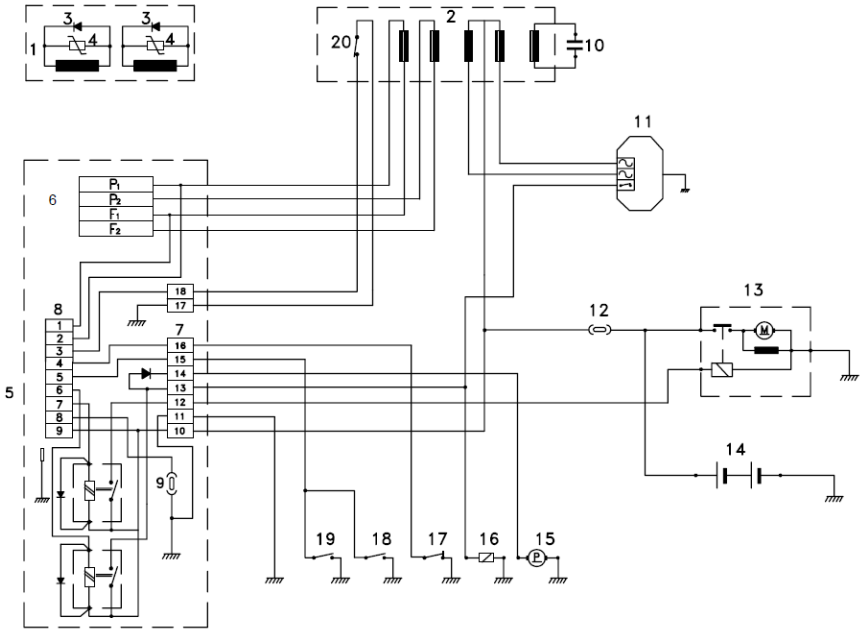

1 ROTOR
2 STÄNDER
3 DIODEN 3A
4 VARISTOR
5 RELAY KCONTROLLTAFEL
6 STARKSTROMKLEMMENBRETT
7 RELAYS KLEMMENBRETT
8 SCHALTTAFELKLEMMENBRETT
9 SCHNELZSISCHERUNG 1 A
10 KONDENSATOR
11 KONTROLLTAFEL ELEKTRONISHE REGULIERUNG
12 SCHNELZSISCHERUNG
13 STARTMOTOR
14 BATTERIE
15 TREIBSTOFFPUMPE
16 ELEKTROVENTIL GASÖL
17 OELDRUCKSCHALTER
18 MOTORKOPFTHERMOSTAT
19 WASSERTHERMOSTAT
20 GENERATOR THERMOSTAT